Схема сборки

Примечание.

1.При использовании изделия в составе композиции с "Полкой" или "Полка"+"Дополнитель- ная полка", досверлить размеченные отверстия в деталях 1или 2 ,в зависимости от расположения из- делия в композиции,диаметром 8мм.

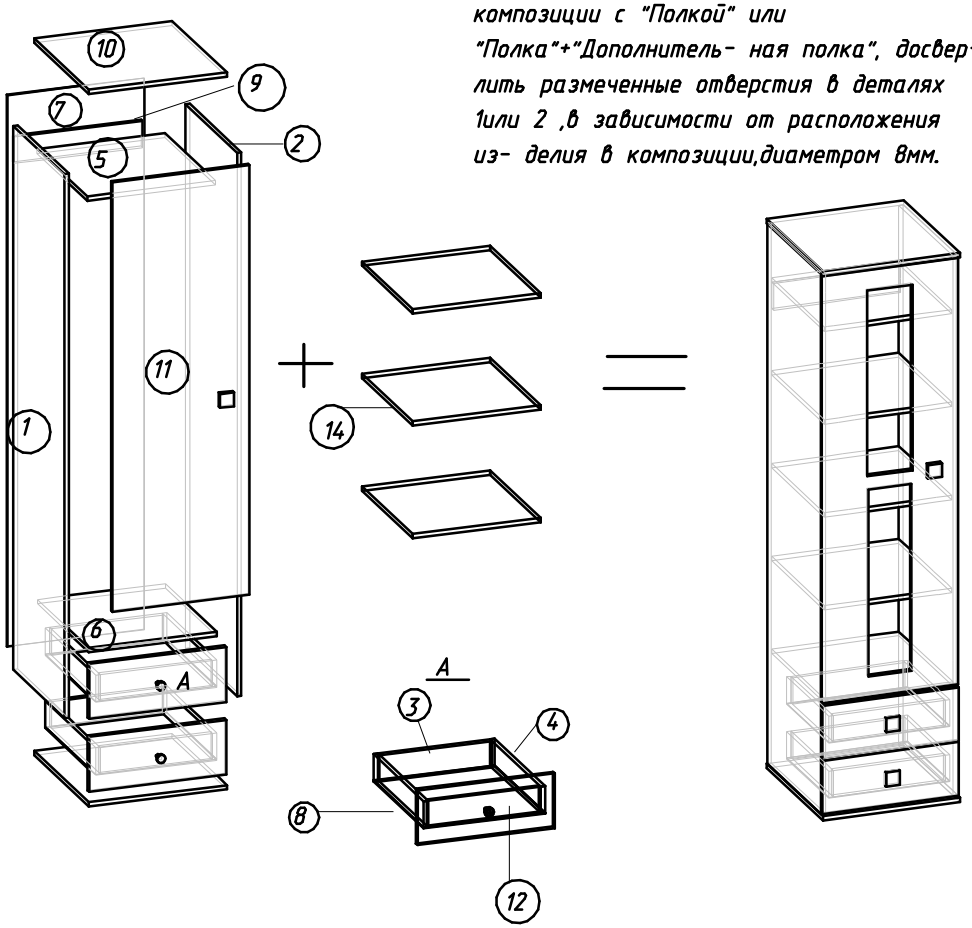

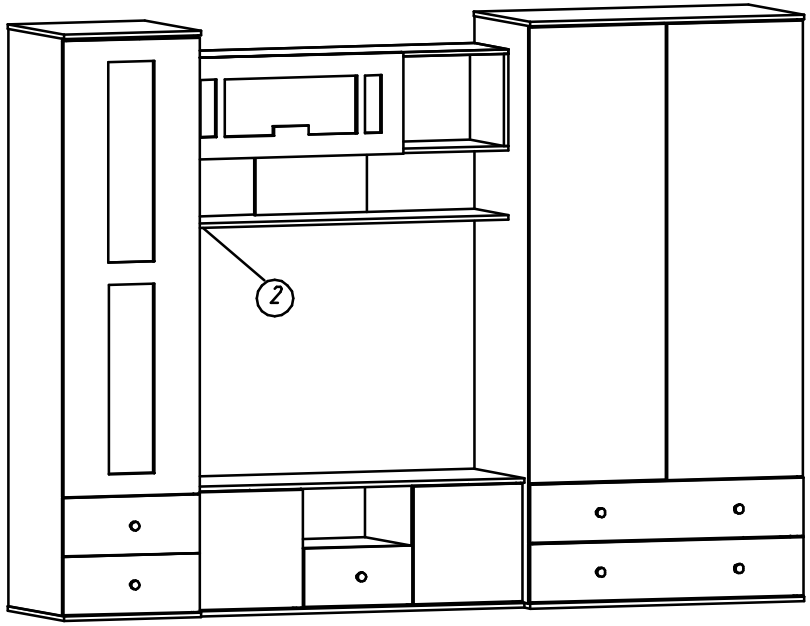

№п/п	Наименование	Размер,мм	Размер,мм	Кол-во,шт.	N уп-ки	Примечание
1	Боковина левая	1970	448	1		
2	Боковина правая	1970	448	1		
3	Пл.яш.	407	96	4		
4	Пл.яш.	500	96	4		
5	Вязка	464	502	1		
6	Вязка	464	512	1		
7	ДВП	1996	495	1		
8	Дно	495	434	2		
9	Планка	464	96	1		
10	Крышка	500	534	2		
	Штанга	462	40	1		
	Отдельное изделие					
11	Створка	1556	496	1		
12	Фасад ящика	199	496	2		
13	Стекло	720	230	2		Если стеклостворка
	Отдельное изделие					
14	Полка	464	512	3		